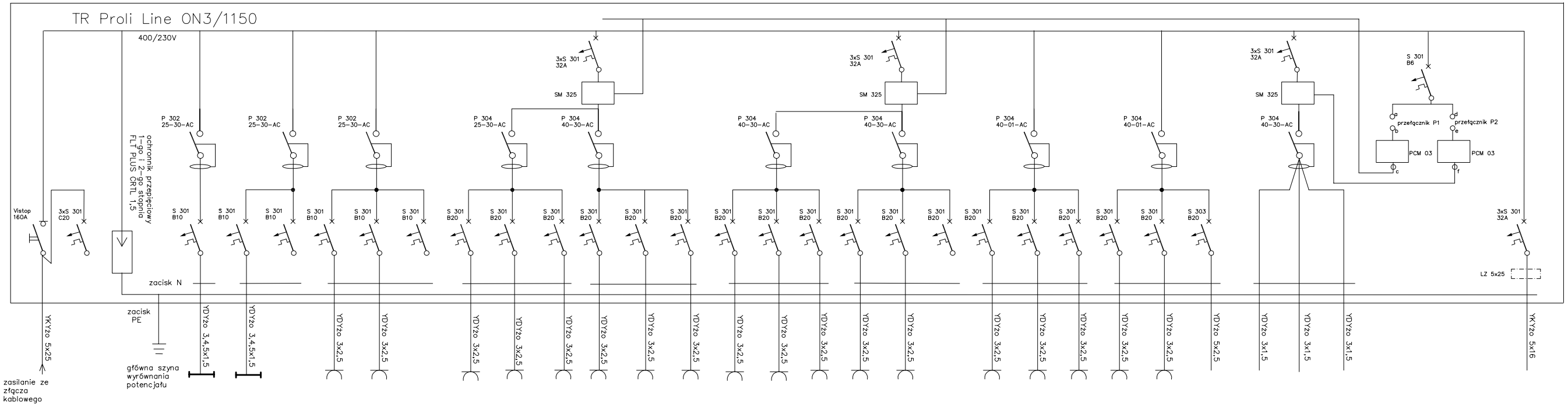

Nr obwodu	0		1	2	3	4	5	6	7	8	9	10	11	12	13	14	15	16	17	18	19	20	21	22	23	24	25	26	27	28	26	27	28
	rezerwa (instalacja alarmowa, kamery)		oświetlenie magazynek, fazierka, szatnia	oświetlenie pom. trenera fazierka, szatnia, łącznik	rezerwa	gniazda 1-faz. ogólne pom. trenera, szatnie, w.c. pom. trenera	gniazda 1-faz. ogólne w.c dla młodzieży	rezerwa	grzejnik elektryczny pom. trenera	grzejnik elektryczny w.c. pom. trenera	grzejnik elektryczny szatnia 1	grzejnik elektryczny w.c. szatni 1	grzejnik elektryczny w.c. szatni 2	grzejnik elektryczny szatnia 2	grzejnik elektryczny magazynek	grzejnik elektryczny w.c.	grzejnik elektryczny w.c.	grzejnik elektryczny w.c.	kurtyna powietrzna	rezerwa	pojemn. ogrzewacz wody w.c.	pojemn. ogrzewacz wody w.c.	przepływ. ogrzewacz wody w.c.	przepływ. ogrzewacz wody w.c.	przepływ. ogrzewacz wody w.c.	przepływ. ogrzewacz wody w.c.	wentylacja magazynek w.c. 1 szatnia 1	wentylacja w.c. pom. trenera	wentylacja magazynek w.c. 2 szatnia 2	sterowanie zegarowe	zegar sterujący ogrzewaniem	zegar sterujący wentylacją	szafka sterująca oświetleniem boisk
Moc P_i [kW]			0,525	0,625		2,0	2,0		1,0	1,0	1,5	1,5	1,5	2,0	1,0	1,0	1,0	1,0	1,0		1,5	1,5	3,5	3,5	3,5	9,0	0,5	0,5	0,5				12,8

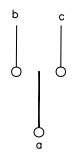

przełącznik P1 ŁK15
sterowanie ogrzewaniem
wyłączone
automatyczne
ręczne

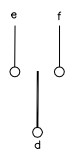

przełącznik P2 ŁK15
sterowanie wentylacją
wyłączone
automatyczne
ręczne

PROJEKT BUDOWLANY

Obiekt: Kompleks sportowy "Orlik 2012"
Inwestor : Urząd gminy Baranów
Adres : Baranów, ul. Sportowa
dz. nr 1071/3, 1076/3. 1077/1, 1078/1

schemat ideowy

	Imię i nazwisko	Podpis	BRANŻA: elektryczna	
Projektant	mgr inż. Piotr Wasiucionek		DATA 02.2009	
Nr upr.	UAN 7342-78/94		NR RYS. 1	SKALA: